ALM2

Parti accessorie a corredo del motore standard: linguetta a disco (codice 522057), dado M12x1.5 (codice 523016), rosetta elastica spaccata (codice 523005). Porte standard: filetti M8 profondità utile 17 mm.
Drenaggio G1/4 profondità utile 12 mm.
Disponibile su richiesta albero conico con linguetta a disco di spessore 3,2 mm ("T3").

Accessories supplied with the standard motor: woodruff key (code 522057), M12x1.5 exagonal nut (code 523016), washer (code 523005).
Standard ports: M8 threads depth 17 mm.
G1/4 drain port thread depth 12 mm.
The tapered shaft is also available with 3,2 mm key ("T3").

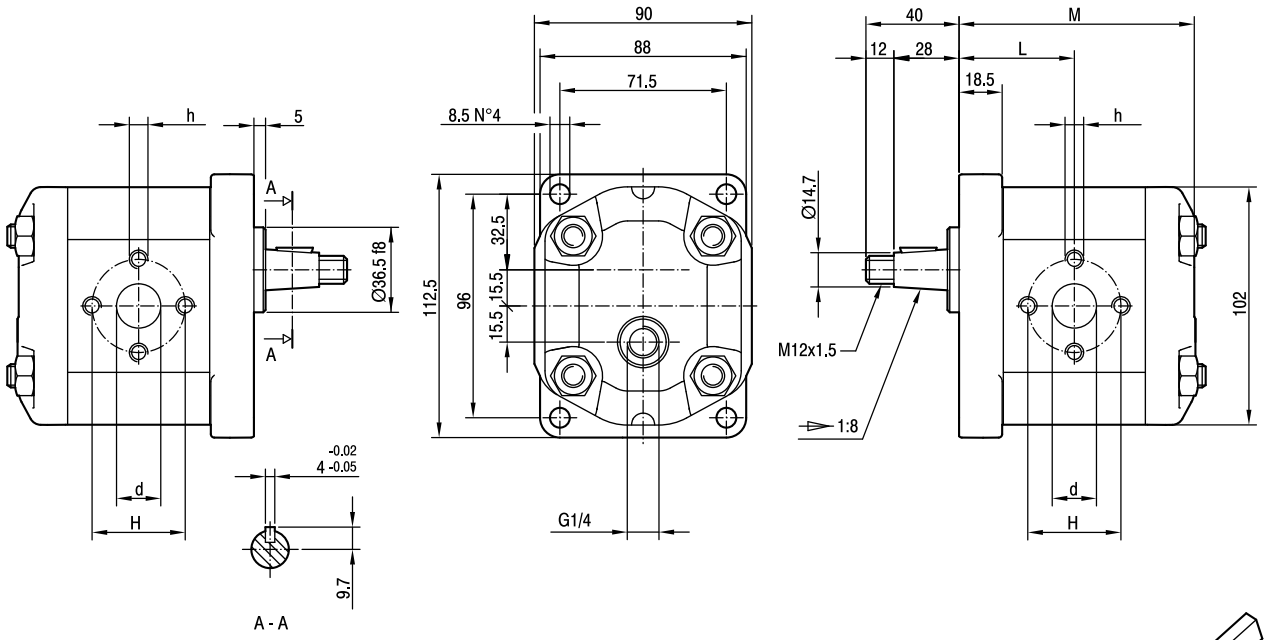

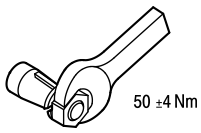

TIPO TYPE	CILINDRATA DISPLACEMENT	PORTATA a 1500 giri/min FLOW at 1500 rev/min	PRESSIONI MASSIME MAX PRESSURE			VELOCITÀ MASSIMA MAX SPEED	DIMENSIONI DIMENSIONS				
			P_I	P_C	P_P		L	M	d	h	H
	cm³/giro [cm³/rev]	litri/min [litres/min]	bar	bar	bar	giri/min [rpm]	mm	mm	mm	mm	mm
ALM2-**R**-6-**E1**	4,5	6,4	250	240	270	4000	45,5	93,5	13	M6	30
ALM2-**R**-9-**E1**	6,4	9,1	250	240	270	4000	47	96,5	13	M6	30
ALM2-**R**-10-**E1**	7	10	250	240	270	4000	47,5	97,5	13	M8	40
ALM2-**R**-12-**E1**	8,3	11,8	250	240	270	3500	48,5	99,5	13	M8	40
ALM2-**R**-13-**E1**	9,6	13,7	250	240	270	3000	49,5	101,5	13	M8	40
ALM2-**R**-16-**E1**	11,5	16,4	230	220	250	4000	51	104,5	19	M8	40
ALM2-**R**-20-**E1**	14,1	20,1	230	220	250	4000	53	108,5	19	M8	40
ALM2-**R**-22-**E1**	16,0	22,8	210	200	225	4000	54,5	111,5	19	M8	40
ALM2-**R**-25-**E1**	17,9	25,5	210	200	225	3600	56	114,5	19	M8	40
ALM2-**R**-30-**E1**	21,1	30,1	180	170	195	3200	58,5	119,5	19	M8	40
ALM2-**R**-34-**E1**	23,7	33,7	180	170	195	3000	60,5	123,5	19	M8	40
ALM2-**R**-37-**E1**	25,5	36,4	170	160	185	2800	62	126,5	19	M8	40
ALM2-**R**-40-**E1**	28,2	40,1	170	160	185	2500	64	130,5	19	M8	40