形式

CRCZ-0161W

注）本コネクタはG110，180用コネクタを
110，180用コネクタへ変換する製品です。

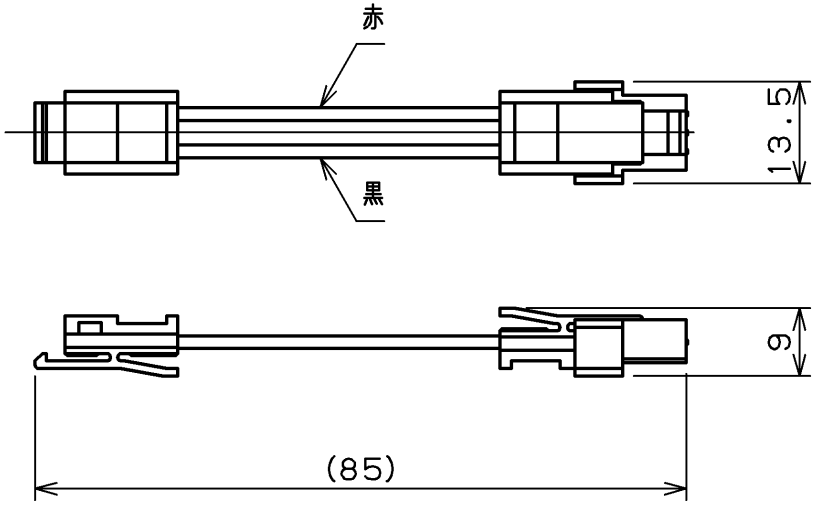

普通寸法公差 ~~(削り加工)~~ TOLERANCE mm			
寸法 DIMENSION	中級MEDIUM	粗級COARSE	
0.5 以上 3 以下	±0.1	±0.2	
3をこえ 6 〃	0.1	0.3	
6 〃 30 〃	0.2	0.5	
30 〃 120 〃	0.3	0.7	
120 〃 400 〃	0.5	1.2	
400 〃 1000 〃	0.8	2.0	
寸法 DIMENSION	10以下	10をこえ 50以下	50をこえ 120以下	120をこえ 400以下
普通角度差 ANGLE	±1°	±30'	±20'	±10'

		・ ・
		・ ・
		・ ・
		・ ・
		・ ・
		・ ・
		・ ・
	GB32-002	・ ・
図面変更 DRAWING CHANGE		

承認 APPROVER	検図 CHECKER	設計 DESIGNER	製図 DRAWER	尺度 SCALE	個数 QUANTITY	材質 MATERIAL	三角法 THIRD ANGLE P.
岡本	寺島	大木	大木	1：1 (A4)	部番 PART NO.	区分 TYPE	外形図
製図年月日 DRAWING DATE		2011・2・23			名称 TITLE	変換コネクタAssy	
株式会社 コガネイ KOGANEI CORPORATION					図面番号 DRAWING NO.	CRCZ-0161WY	改訂 REV. 00

919611